ЗАМОК ДЛЯ КАБИН Т РУЧКА

015

IP 65

RoHS

V : 1

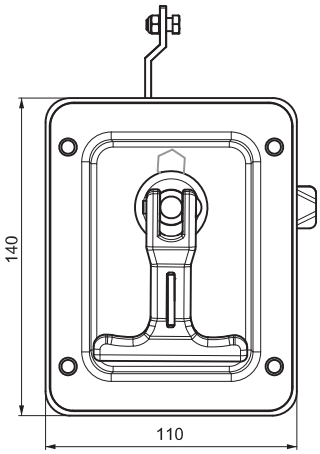

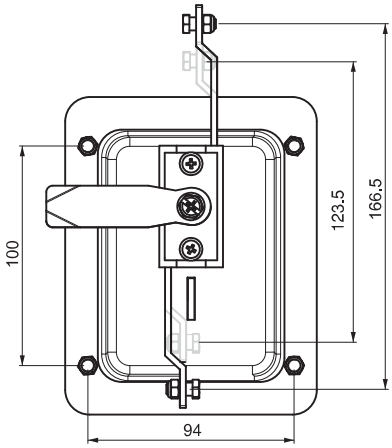

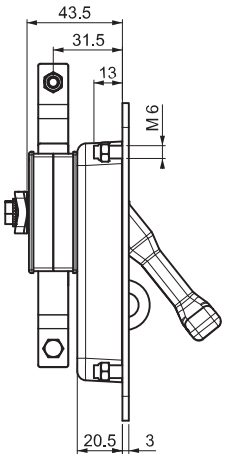

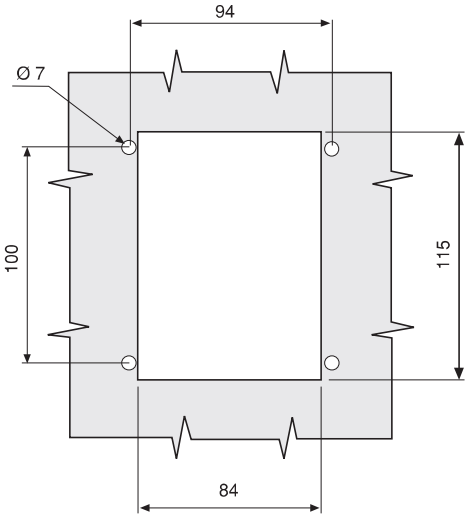

Монтажное отверстие

- Защищён навесным замком
- Макс. диаметр дужки навесного замка - 9мм
- Доступны горизонтальная и вертикальная версии
- Обеспечивает трехточечную блокировку

МАТЕРИАЛ

КОРПУС:	Сталь
РУЧКА:	Zamak DIN-EN 1774-ZnAl4Cu1
РИГЕЛЬ:	Сталь
ВИНТ:	Нержавеющая сталь
УПЛОТНЕНИЕ:	Полиуретан

ПОКРЫТИЕ

КОРПУС: Черное покрытие
РУЧКА: Хром или Черное покрытие

КОД ИЗДЕЛИЯ

015 - 1 - F - 2 - C C

- 015 — КОД ПРОДУКТА
- 1 — ВЕРСИЯ
- F — ПОКРЫТИЕ (РУЧКА)
- 2 — ПОКРЫТИЕ (КОРПУС)
- C C — РИГЕЛЬ

ПОКРЫТИЕ	F
Хром	1
Черное	2

70	РИГЕЛЬ
00	БЕЗ РИГЕЛЯ

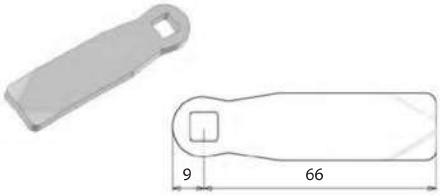

Для ригелей см. страницы: 172 - 173

ЗАМОК ДЛЯ КАБИН Т РУЧКА

015

IP 65

RoHS

V : 3

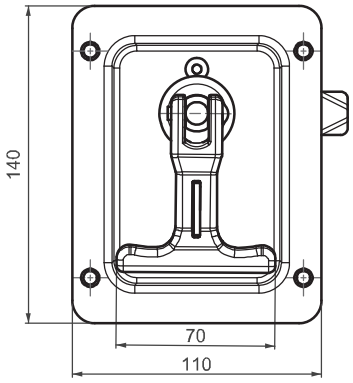

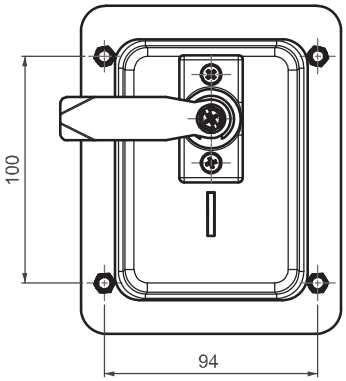

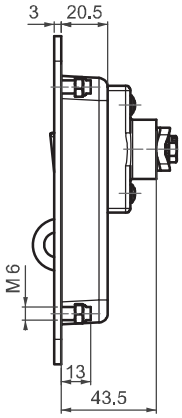

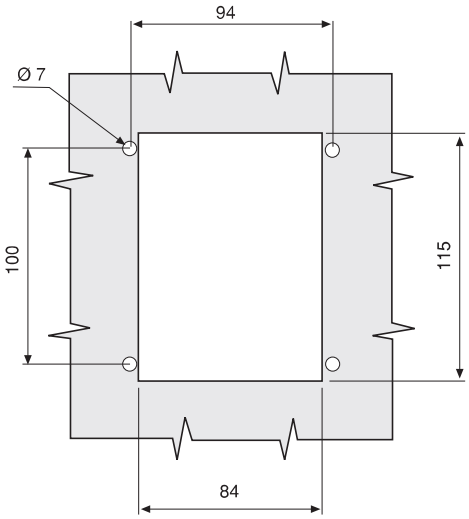

Монтажное отверстие

- Защищён навесным замком
- Макс. диаметр дужки навесного замка - 9мм
- Доступны горизонтальная и вертикальная версии

МАТЕРИАЛ

КОРПУС:	Сталь
РУЧКА:	Zamak DIN-EN 1774-ZnAl4Cu1
РИГЕЛЬ:	Сталь
ВИНТ:	Нержавеющая сталь
УПЛОТНЕНИЕ:	Полиуретан

ПОКРЫТИЕ

РУЧКА: Хром или Черное покрытие
КОРПУС: Черное покрытие

КОД ИЗДЕЛИЯ

РУЧКА КОРПУС

015 - 3 - F - 2 - C C

КОД ПРОДУКТА — ВЕРСИЯ — РИГЕЛЬ — ПОКРЫТИЕ — ПОКРЫТИЕ

ПОКРЫТИЕ	F
Хром	1
Черное	2

70 РИГЕЛЬ

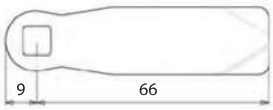

Для ригелей см. страницы: 172 - 173