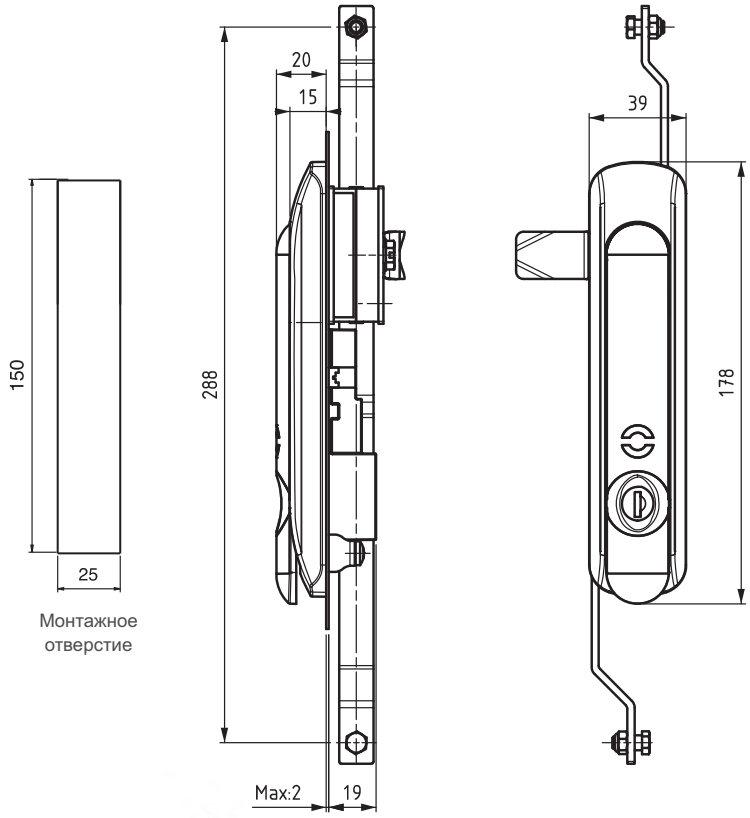

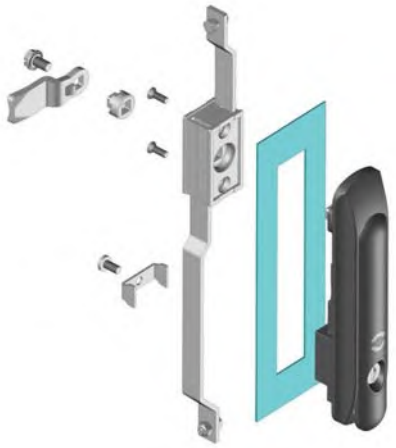

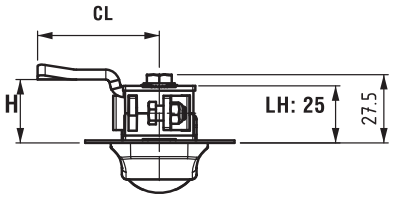

809 ЗАМОК – РУЧКА С ТЯГАМИ

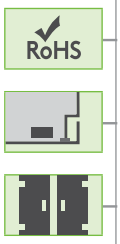

• Экономичное решение

МАТЕРИАЛ

КОРПУС: PA6 GFR 30
МЕХАНИЗМ: Zamak DIN-EN 1774-ZnAl4Cu1
РУЧКА: PA6 GFR 30
УПЛОТНЕНИЕ: Полиуретан

КОД ИЗДЕЛИЯ

809 - 2 0 - 2 0 - D D - C C

- 809 – КОД ПРОДУКТА
- 2 0 – РУЧКА: ПОКРЫТИЕ, МАТЕРИАЛ
- 2 0 – КОРПУС: ПОКРЫТИЕ, МАТЕРИАЛ
- D D – ЦИЛИНДР
- C C – РИГЕЛЬ

	ТИП ЦИЛИНДРА	DD
	Ключи одинаковые (шторка из нерж. стали)	03
	Ключи разные (шторка из нерж. стали)	32
	Мастер-система	04
	Евро ключ (5333)	05
	CH751 (шторка из нерж. стали)	07

Для ригелей см. страницы: 172 - 173
Для ключей см. страницы: 178 - 188